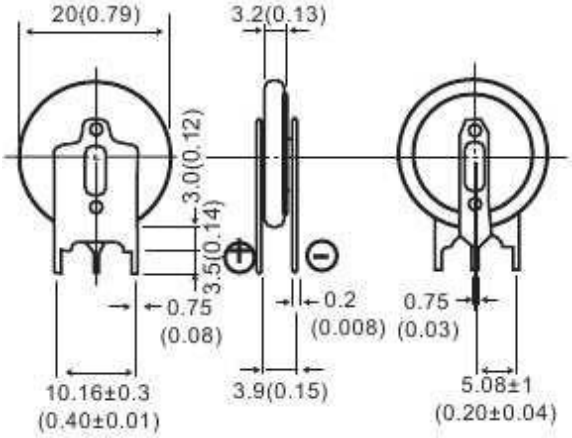
20(0.79)
3.2(0.13)
3.0(0.12)
3.5(0.14)
0.75
(0.08)
0.2
(0.008)
0.75
(0.03)
10.16±0.3
(0.40±0.01)
3.9(0.15)
5.08±1
(0.20±0.04)